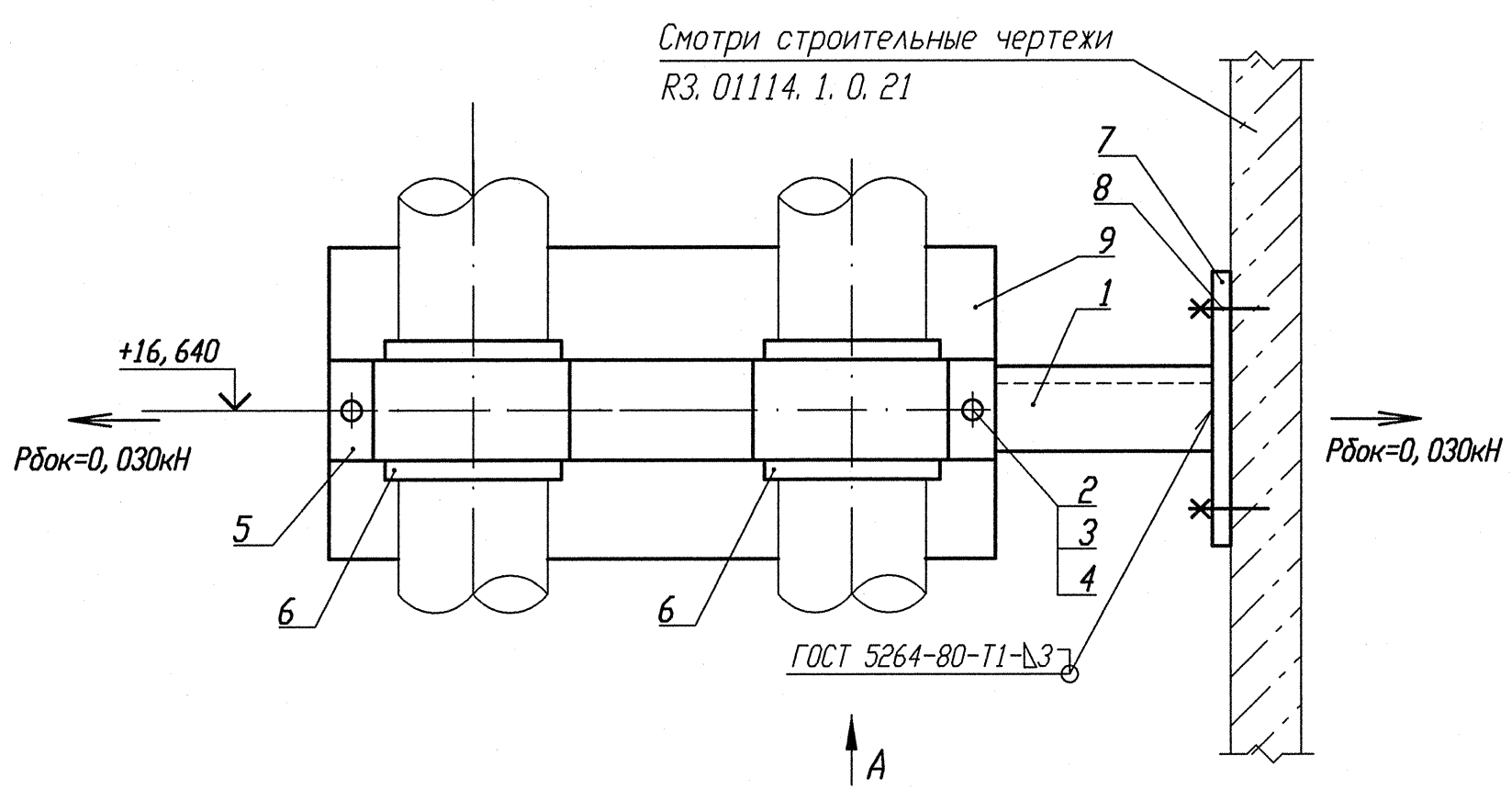

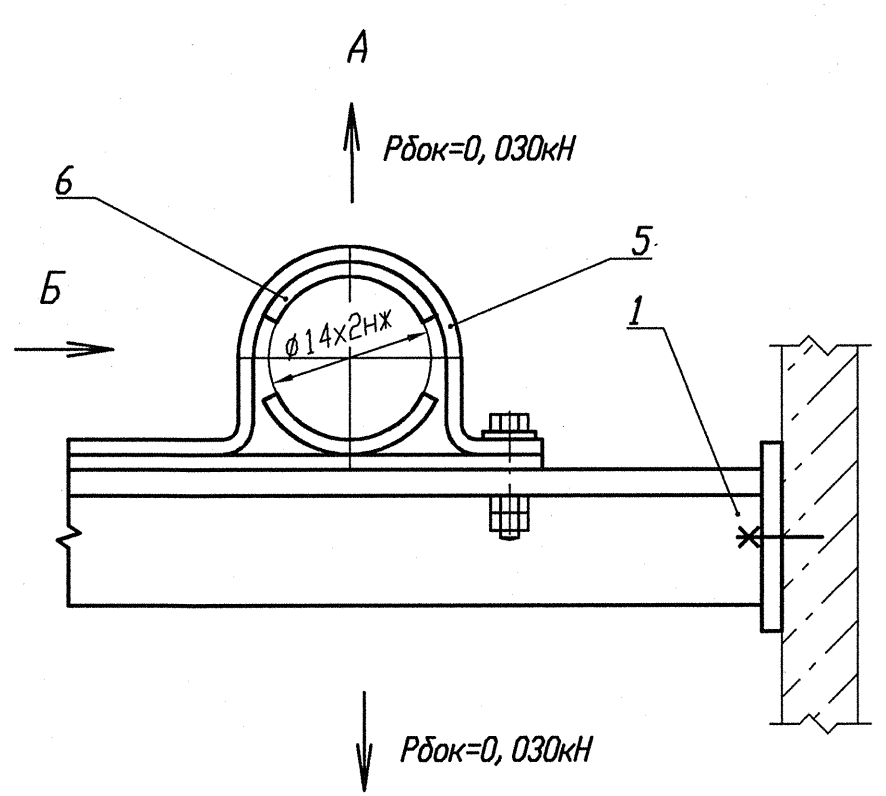

Деталь поз. 5 (Lр=190)

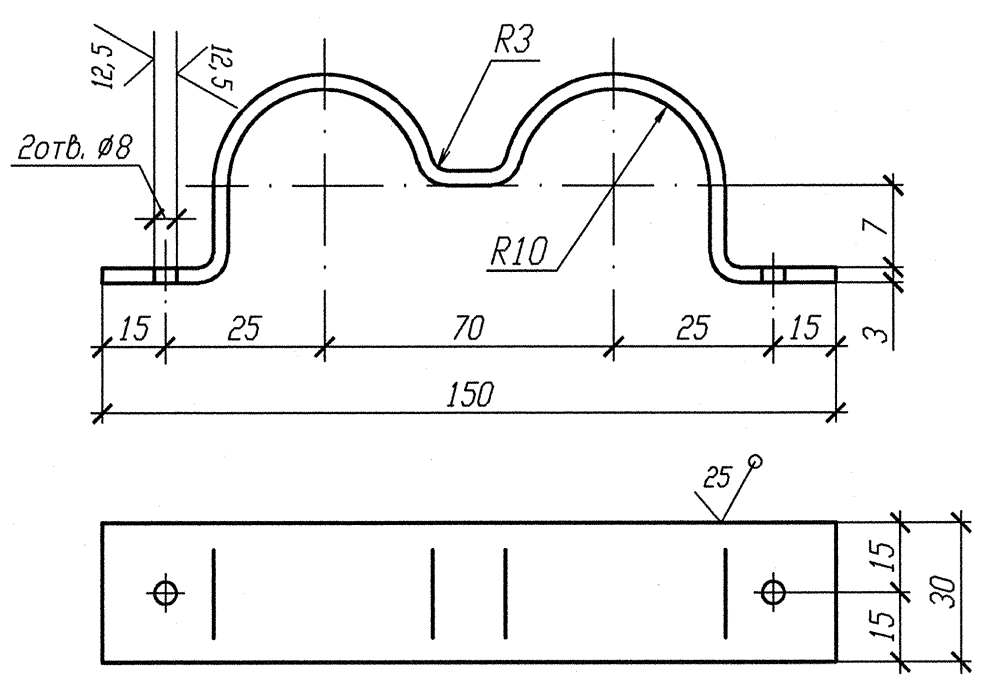

Деталь поз. 7

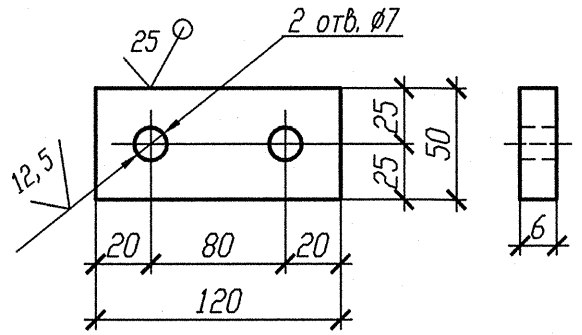

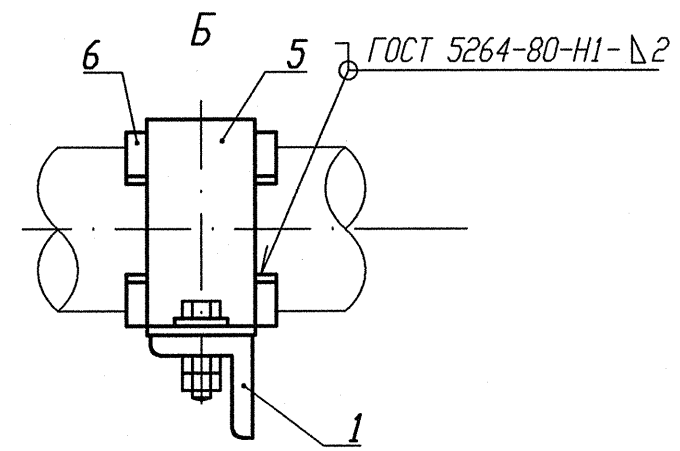

Деталь поз. 6

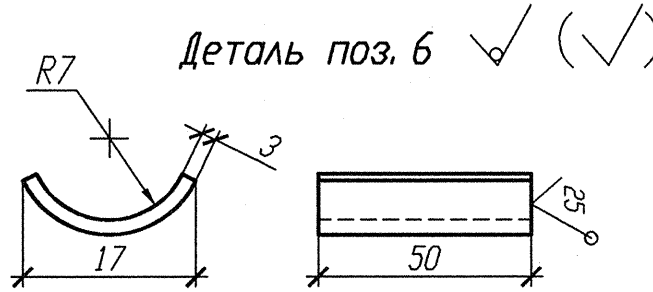

1 Привязку опоры смотри изометрические чертежи 3TV40Z07, 3TV30Z07, 3TV11Z41, 3TV11Z06.

2 Сварку производить по ГОСТ 5264-80.

3 Отметка трубопровода подлежит уточнению в соответствии с уклоном трубопровода.

4 Максимальная нагрузка на опору Р дана с учетом сейсмического воздействия.

5 Спецификация составлена на две опоры.

6 Изготовить два комплекта.

Спецификация деталей

Поз.	Обозначение	Наименование	Кол.	Материал	Масса, кг ед.	Масса, кг общ.	Примечание
1	ГОСТ 8509-93	Уголок В 50х50х5 l=580	1	Ст 3 пс 2-сб ГОСТ 535-2005	2, 19	2, 19	
2	ГОСТ 7798-70	Болт М6-6gх30. 56. 35	2	35 ГОСТ 1050-88	0, 009	0, 018	
3	ГОСТ 11371-78	Шайба А. 6х2. 02. Ст3пс	2	ОК360В-2-IV-Ст3пс ГОСТ 16523-97	0, 0014	0, 0028	
4	ГОСТ 5915-70	Гайка М6-6Н. 8. 35	4	35 ГОСТ 1050-88	0, 0026	0, 0104	
5	По настоящему чертежу	Полухомут Б-ПН-3х190х30	1	Б-ПН-3 ГОСТ 19903-74 Лист ОК360В-4-IV-Ст3сп-сб ГОСТ 16523-97	0, 1345	0, 1345	
6	БК-1998785	Прокладка Б-ПН-3х22х50	4	12Х18Н10Т-МАГ ГОСТ 5582-75	0, 03	0, 12	
7	ГОСТ 19903-74	Лист Б-ПН 6х120х50	1	Ст 3 сп 5-сб ГОСТ 14637-89	0, 2826	0, 2826	
8	ГОСТ 28778-90	Болт БСР 6х65 У3	2	Сборная	0, 0319	0, 0638	
9	ГОСТ 19903-74	Лист Б-ПН 3х150х150	1	ОК360В-4-IV-Ст3сп-сб ГОСТ 16523-97	0, 531	0, 531	
	ГОСТ 2246-70	Проволока		СВ-04Х19Н11М3		-	
	ГОСТ 9467-75	Электроды		УОНИИ 13/45		-	
				Итого:		3, 353	

АРХИВНЫЙ ЭКЗЕМПЛЯР

Изм.	Кол. уч.	Лист	№док.	Подпись	Дата
Инж. сх.		Случевская			12.02
Пров. инж. 1к.		Швабинский			12.02
Пров. вед. инж.		Махотина			12.02
Н. контр.		Краснояров			13.02

Инв. N подл. R3. 03732. 1. 0. 13
Лист 98

R3. TV10. 3095. 013. 03. 00. 016

Ростовская АЭС Блок 3

Реакторное отделение
Герметичная часть
Трубопроводы отбора проб
Ру больше 2.2 МПа

Стадия	Лист	Листов
Р		1

Опора направляющая
3TV10Y062, 3TV10Y063

ОАО "НИАЭП" 2013

Взам. инв. N | Подп. и дата | Инв. N подл. R3. 03732. 1. 0. 13

Формат А4х3